Drucksensor-Serie DW52x

Drucksensor, Ø38mm 135lang, 12-30V DC, G1/2"A, 2x PNP NC/NO, 0-5/10V / 0/4-20mA, M12-Steckverbinder 4polig, IP67, PC (Kunststoff), TFT-Display, IO-Link

TFT-Farbdisplay mit Klartextanzeige
IO-Link Schnittstelle

Die Drucksensoren der Reihe DW5x für Druckbereiche von -1bar...+600bar sind die „ Schweizer Taschenmesser“ unter den Drucksensoren von ipf electronic. Hochflexibel für flüssige und gasförmige Medien in allen erdenklichen Applikationen einsetzbar, lassen diese Geräte hinsichtlich komfortabler Bedienung und technischer Ausstattung keine Wünsche offen. Die Sensoren mit IO-Link-Schnittstelle verfügen über einen Schaltausgang und einen zweiten variablen Ausgang, der bedarfsspezifisch als Schalt-, Analog- oder Alarmausgang definiert werden kann. Alle Einstellungen der DW5x lassen sich bereits vor dem praktischen Einsatz in einer Applikation mit einer „Offline-Testfunktion“ prüfen, ohne die Sensoren mit Druck beaufschlagen zu müssen.

Im Fokus steht das integrierte, gut ablesbare TFT-Farbdisplay mit seinen überaus vielfältigen Optionen für unterschiedliche Anzeigemodi. Nur wenige Beispiele: Anzeige des Drucks in Klartext mit Trend anzeige und genauer Kennzeichnung der Schaltpunkte oder farbige Anzeige optionen für das Erreichen zuvor festgelegter Schaltpunkte. Aber damit sind die Potenziale des einfach umschaltbaren Farbdisplays bei weitem nicht ausgeschöpft.

Die Anzeige ist in jeder Einbaulage perfekt ablesbar, da sich die Displayanzeige in 90°- Schritten und zusätzlich das Gehäuse stufenlos um 305° drehen lassen. Die Sensoren mit Volledelstahlmesszelle und integriertem Prozessor liefern nicht nur den Druck, sondern ermitteln auf Wunsch auch einen relativen Temperaturwert des Mediums.

Artikelnr.	DW52310D	DW52310K	DW52310T
Bauform	Zylinder glatt		
Werkstoff des Gehäuses	Kunststoff		
Abmessungen	Ø38mm, 135mm lang		
Schutzart (IP)	IP67		
Messbereich Druck	0 - 10 bar	-1 - 10 bar	0 - 60 bar
Maximaler Überlastdruck	40 bar	40 bar	240 bar
Messmethode	Absolut	Relativ	Absolut
Ausführung des Prozessanschlusses	G1/2 Zoll A		
Werkstoff des Prozessanschlusses	Edelstahl 1.4305		
Werkstoff der Dichtung am Prozessanschluss	Kunststoff (NBR)		
Werkstoff der Messzelle	Edelstahl 1.4404		
Elektrischer Anschluss	Steckverbinder M12 4polig		
Betriebsspannung	10-30VDC		
Leerlaufstrom	40 mA		
Anzahl der Schaltausgänge	2		
Ausführung des Schaltausgangs	PNP/NPN		
Schaltfrequenz	50 Hz		
Bemessungsschaltstrom	250 mA		
Ausführung der Schaltfunktion	programmierbar/konfigurierbar		
Ausführung des Alarmausgangs	PNP		
Ausführung des Analogausgangs	0 - 10V | 0 - 20mA | 0 - 5V | 4 - 20mA		
Anzahl der analogen Ausgangskanäle	1		
Schutzfunktionen	Verpolungsschutz | Kurzschlussschutz		
Relative Linearitätsabweichung	0,25 %		
Relative Wiederholgenauigkeit	0,15 %		
Relative Messgenauigkeit	0,15 %		
Temperaturdrift über den gesamten Messbereich	0,7 %		
Langzeitdrift pro Jahr	0,1 %		
Mediumtemperatur	-20 - 80 °C		
Umgebungstemperatur	-20 - 80 °C		
Anzeige	TFT-Display		
Messanzeige	Relativ		
Einstellverfahren	Parametrierung		
Ansprechzeit	10 ms		
Bereitschaftsverzögerung	2000 ms		
Lebensdauer	10 Millionen Lastwechsel		
IO-Link-Version	V1.1.4		

Artikelnr.	DW523104	DW523105	DW523106	DW523107
Bauform	Zylinder glatt			
Werkstoff des Gehäuses	Kunststoff			
Abmessungen	Ø38mm, 135mm lang			
Schutzart (IP)	IP67			
Messbereich Druck	0 - 100 bar	0 - 250 bar	0 - 400 bar	0 - 600 bar
Maximaler Überlastdruck	400 bar	1000 bar	1200 bar	1200 bar
Messmethode	Absolut			
Ausführung des Prozessanschlusses	G1/2 Zoll A			
Werkstoff des Prozessanschlusses	Edelstahl 1.4305			
Werkstoff der Dichtung am Prozessanschluss	Kunststoff (NBR)			
Werkstoff der Messzelle	Edelstahl 1.4404			
Elektrischer Anschluss	Steckverbinder M12 4polig			
Betriebsspannung	10-30VDC			
Leerlaufstrom	40 mA			
Anzahl der Schaltausgänge	2			
Ausführung des Schaltausgangs	PNP/NPN			
Schaltfrequenz	50 Hz			
Bemessungsschaltstrom	250 mA			
Ausführung der Schaltfunktion	programmierbar/konfigurierbar			
Ausführung des Alarmausgangs	PNP			
Ausführung des Analogausgangs	0 - 10V | 0 - 20mA | 0 - 5V | 4 - 20mA			
Anzahl der analogen Ausgangskanäle	1			
Schutzfunktionen	Verpolungsschutz | Kurzschlussschutz			
Relative Linearitätsabweichung	0,25 %			
Relative Wiederholgenauigkeit	0,15 %			
Relative Messgenauigkeit	0,15 %	0,15 %	0,15 %	0,25 %
Temperaturdrift über den gesamten Messbereich	0,7 %	0,7 %	1 %	1 %
Langzeitdrift pro Jahr	0,1 %	0,1 %	0,1 %	0,2 %
Mediumtemperatur	-20 - 80 °C			
Umgebungstemperatur	-20 - 80 °C			
Anzeige	TFT-Display			
Messanzeige	Relativ			
Einstellverfahren	Parametrierung			
Ansprechzeit	10 ms			
Bereitschaftsverzögerung	2000 ms			
Lebensdauer	10 Millionen Lastwechsel			
IO-Link-Version	V1.1.4			

Anschlussbild

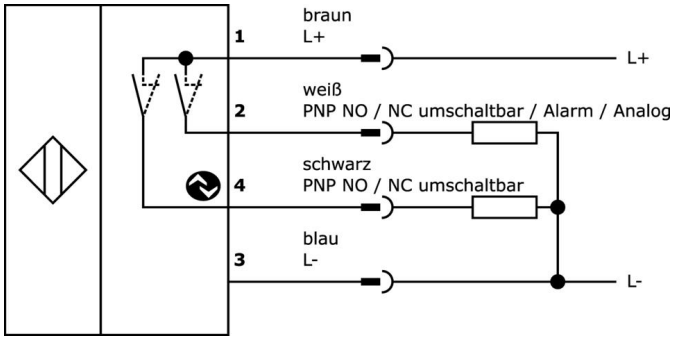

Massbild

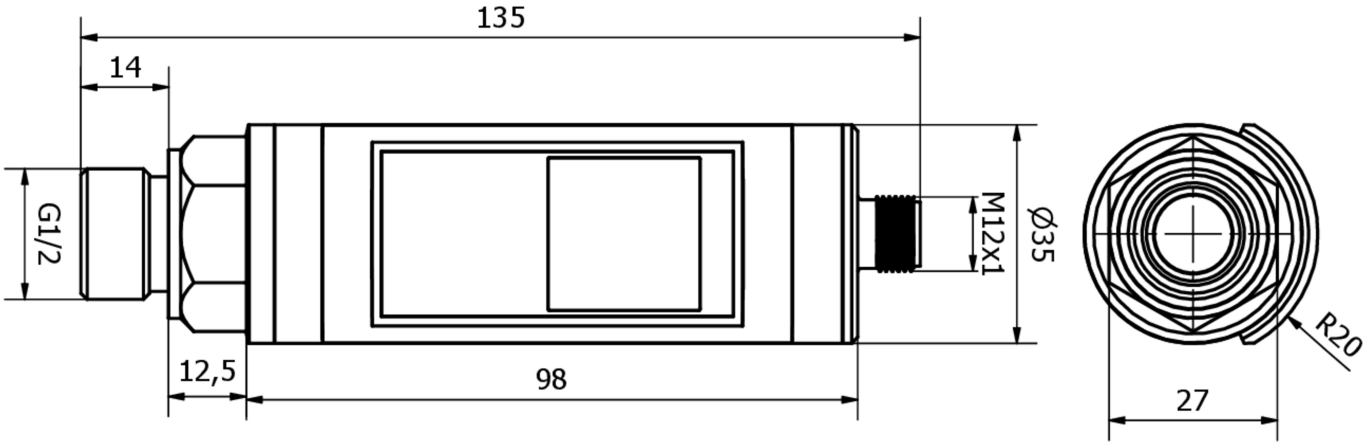

Auszug Zubehörprogramm

VK505321

Anschlussleitung, 5m, M12 Dose 4polig abgewinkelt, freies Leitungsende, 4x0,34mm², PUR (Polyurethan), Ø5,5mm, 250V, -25-90°C, IP67, Geschirmt, Schleppketten- und torsionsfähig, Öle und Kühlschmiermittel, Schweißbereich, Silikonfrei

VK505325

Anschlussleitung, 5m, M12 Dose 4polig gerade, freies Leitungsende, 4x0,34mm², PUR (Polyurethan), Ø5,5mm, 250V, -25-90°C, IP67, Geschirmt, Schleppketten- und torsionsfähig, Öle und Kühlschmiermittel, Schweißbereich, Silikonfrei

VY000005

IO-Link Master, 41x24x67mm, IO-Link, M12, Mit USB-Schnittstelle

AD000019

Zubehör Druck, Profildichtung G1/2", Ø24mm 1,5hoch, Fluorkautschuk FKM, grün

Weiteres Zubehör finden Sie auf unserer Homepage

Einbau

Einbau / Installation darf nur durch eine Elektrofachkraft erfolgen!

Entsorgung

WEEE-Nummer gemäß § 6 Abs. 3 ElektroG: 40951076

Sicherheitshinweise

/ Bitte vergewissern Sie sich vor Inbetriebnahme, dass alle ggf. in der Produktdokumentation aufgeführten Sicherheitshinweise beachtet wurden.

/ Bei direkter Auswirkung auf die Personensicherheit ist die Anwendung dieser Produkte untersagt.